VERICUT®

CNC Machine Simulation Software

Fehlerfrei beim ersten Mal.
Jedes Mal!

CGTECH
VERICUT.de

Software für:

Werkstückverifizierung
CNC-Maschinensimulation
NC-Programm-Optimierung
Additive Verfahren
Composite Anwendungen
Bohren & Nieten

WARUM VERICUT?

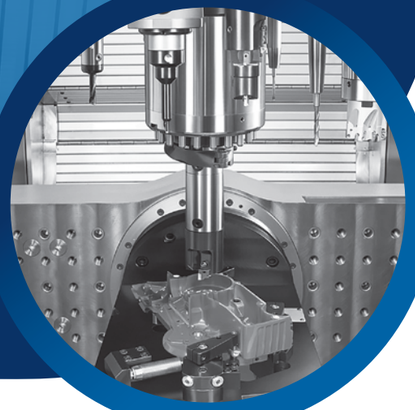

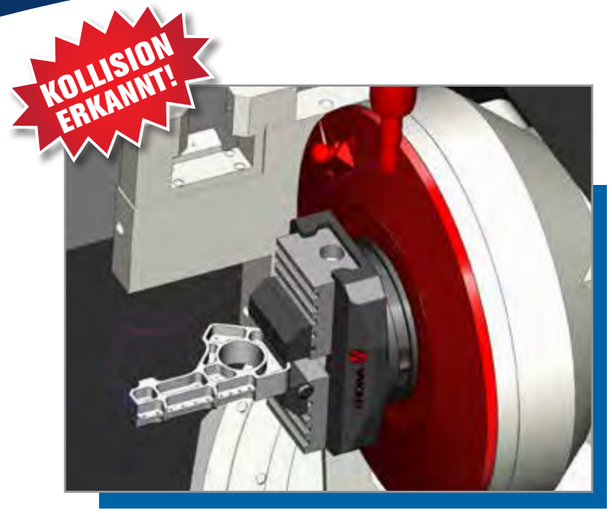

Warum VERICUT?
Weil VERICUT den **Original NC-Code simuliert.** So lassen sich auch Programmfehler identifizieren, die CAM-Simulationen nicht entdecken. In Kombination mit der genauesten Rohteildarstellung der Branche können Teile virtuell bearbeitet, Fehler entdeckt und ineffektive Prozesse erkannt werden, bevor es zum tatsächlichen Zerspanungsvorgang kommt. Noch vor der realen Bearbeitung werden Fehler, die das Teil zerstören, Aufspannung und Schneidwerkzeug beschädigen oder zu Maschinenkollisionen führen, eliminiert. VERICUT optimiert außerdem die NC-Programme, um sie schneller und effizienter zu machen.

VERICUT simuliert den Original NC-Code, so dass auch die Fehler entdeckt werden, die Sie in CAM-Simulationen nicht finden können!

Warum CGTech?
Arbeiten Sie mit dem weltweit größten Team von CNC-Bearbeitungsexperten zusammen.

- *CGTech wurde 1988 gegründet, befindet sich in Privatbesitz und ist zu 100% eigenfinanziert*
- *Jeder ihrer CGTech-Kontakte arbeitet eng mit den VERICUT-Entwicklern zusammen, um Ihren Anforderungen bestmöglich nachzukommen*
- *Die Produkte werden inhouse entwickelt, was eine schnelle Anpassung ermöglicht*

ZEIT SPAREN • GELD SPAREN
SCHÜTZEN SIE IHRE CNC MASCHINEN

VERICUT®

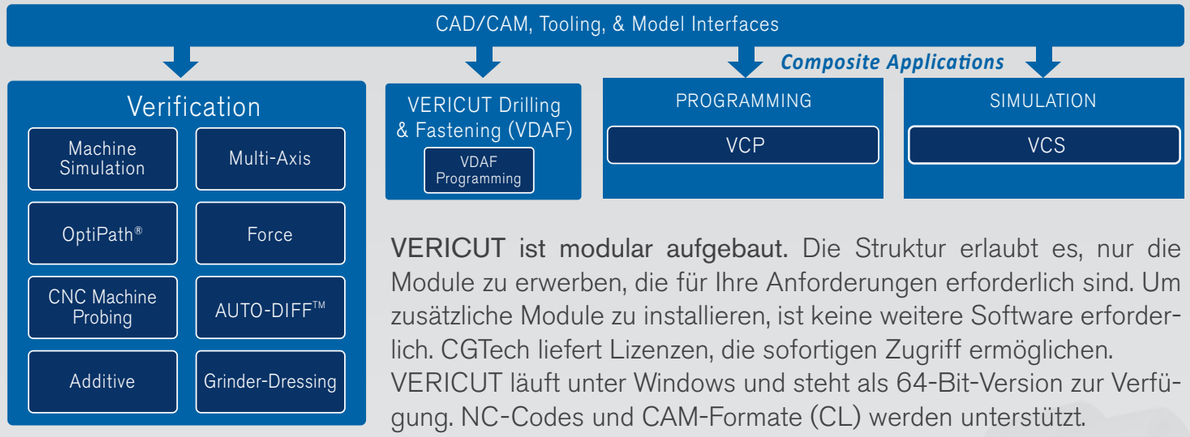

VERICUT ist modular aufgebaut. Die Struktur erlaubt es, nur die Module zu erwerben, die für Ihre Anforderungen erforderlich sind. Um zusätzliche Module zu installieren, ist keine weitere Software erforderlich. CGTech liefert Lizenzen, die sofortigen Zugriff ermöglichen. VERICUT läuft unter Windows und steht als 64-Bit-Version zur Verfügung. NC-Codes und CAM-Formate (CL) werden unterstützt.

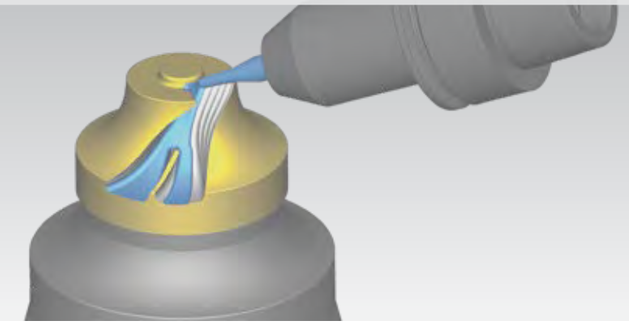

Drei Schritte zur Ausführung von VERICUT:

1. Definieren Sie Ihr Rohteil
2. Richten Sie Ihre Werkzeuge ein
3.Importieren Sie Ihr NC-Programm

Dann drücken Sie Start. Einfacher geht es nicht!

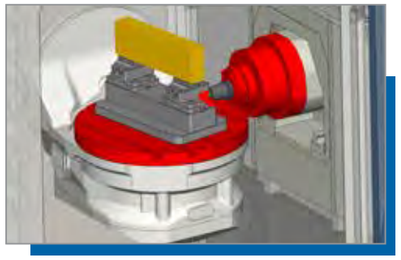

Eine virtuelle Kollision in VERICUT kann eine echte Maschinenkollision verhindern.

Werkstückprüfung & Reviewer..... Seite 4
Multi-Axis & AUTO-DIFF..... 5
CNC Maschinen Simulation..... 6
NC Programm Optimierung..... 8
Tast- & Mess-Programme & Model Export..... 9
Additive Verfahren..... 10
Composite Anwendungen..... 11
Bohren & Nieten..... 12
Vericut Maschinen Konfiguration (VMC)..... 13
CAD/CAM Schnittstellen..... 14
Schulungen & Dienstleistungen..... 15

"Bereits nach der ersten Verwendung von VERICUT hatte sich die Investition gelohnt."
– Dave Watson, Manufacturing Eng., Lockheed Martin Aeronautical Systems

WERKSTÜCK VERIFIKATION

Das Basismodul Verifikation vereinfacht die Programm-fehlererkennung und Prüfung der Werkstückgenauigkeit.

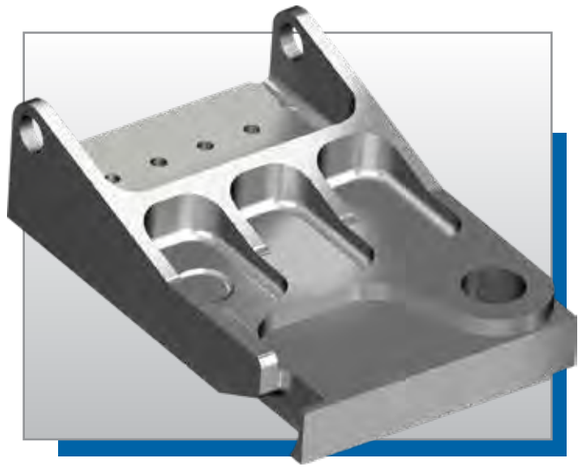

Werkstück Verifikation

Fehler passieren. Und VERICUT entdeckt sie! VERICUT liest (genau wie die reale Maschine) den vom Postprozessor ausgegebenen NC-Code und erkennt Fehler, bevor sie Ihre Maschinen beschädigen können.

- *Präzise NC-Programmfehlererkennung und -Meldungen*
- *Verhindert Kollisionen und beschädigte Werkzeuge*
- *CNC-Steuerungsemulation & NC-Code Unterstützung*
- *Präziser als STL/Polycut-Technologien*
- *Anzeigen, Messen und Analysieren der Geometrie des bearbeiteten Bauteils*
- *Unterstützt mehrachsige CNC-Maschinen und die gängigsten Steuerungsfunktionen*

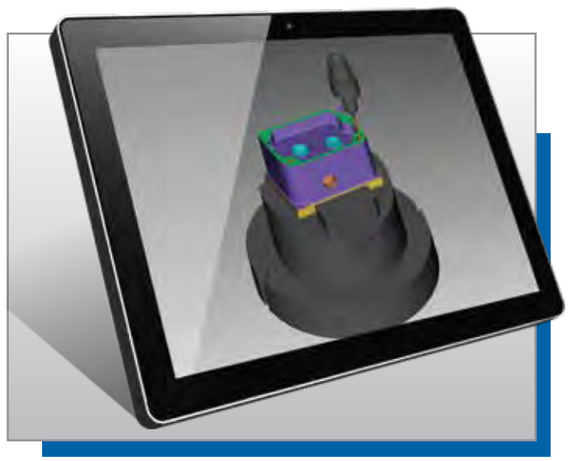

VERICUT Reviewer

Mit dem VERICUT Reviewer können Mitarbeiter, Lieferanten oder Kunden die Visualisierung des simulierten Bearbeitungsprozesses von jedem Ort aus betrachten. Keine Lizenz erforderlich.

- *Egal von wo – Einfacher Zugriff von jedem Ort auf die Maschinensimulation*
- *Virtuelle Workshop-Dokumente erstellen*
- *Kostenlose iPad-App im Apple App Store verfügbar*

"VERICUT ist eines der leistungsstärksten Tools, das heutzutage verfügbar ist."

– Gary Wills, Director of Mfg., D&H Manufacturing Company

MULTI-AXIS & AUTO-DIFF™

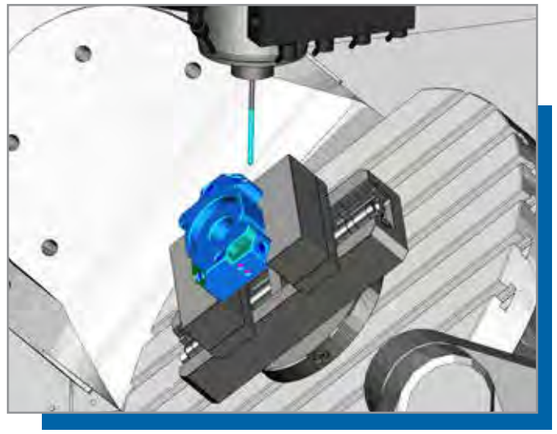

Multi-Axis

Je komplexer Werkstück und Bearbeitungsprozess werden, desto höher wird auch die Fehler-wahrscheinlichkeit. Das Modul Multi-Axis verifiziert und simuliert den Materialabtrag auf allen Mehrachs-Fräsmaschinen, Drehmaschinen, Dreh-Fräsmaschinen oder Maschinen mit Wechselkopf. Somit wird die Genauigkeit des NC-Programms, die Qualität des Teils oder die Sicherheit des Bedieners nicht dem Zufall überlassen.

- *Präzise Überprüfung und Simulation komplexer Bearbeitungen*
- *Stellen Sie sicher, dass Ihr kompletter Prozess fehlerfrei ist*
- *Ein Muss, wenn Sie 4- und 5-Achsen-Bearbeitungen durchführen!*

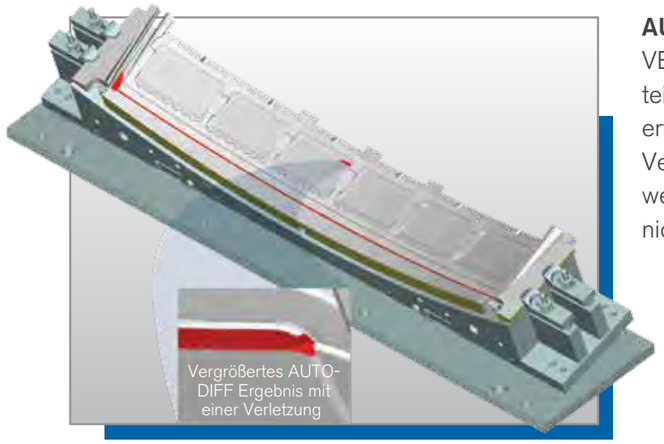

AUTO-DIFF™

VERICUT Auto-Diff vergleicht das gefertigte Bauteil (Ist-Geometrie) mit dem ursprünglich konstruierten Teil (Soll-Geometrie). So können neben Verletzungen am Teil z.B. auch zu viel oder zu wenig abgetragenes Material, bzw. falsche oder nicht gesetzte Bohrungen erkannt werden.

- *Erkennt Verletzungen und Restmaterial*
- *Vergleich von Ist- & Soll-Geometrie*
- *Identifiziert Konturverletzungen*

"VERICUT sparte uns 30,000€ bei nur einem Teil ein."

– John Sweeney, NC Programmer, Schmiede Corporation

MASCHINEN SIMULATION

Simulieren Sie Ihre CNC-Maschine, um potenzielle Fehler oder Probleme vor der realen Fertigung zu erkennen!

Einfahrzeiten eliminieren!

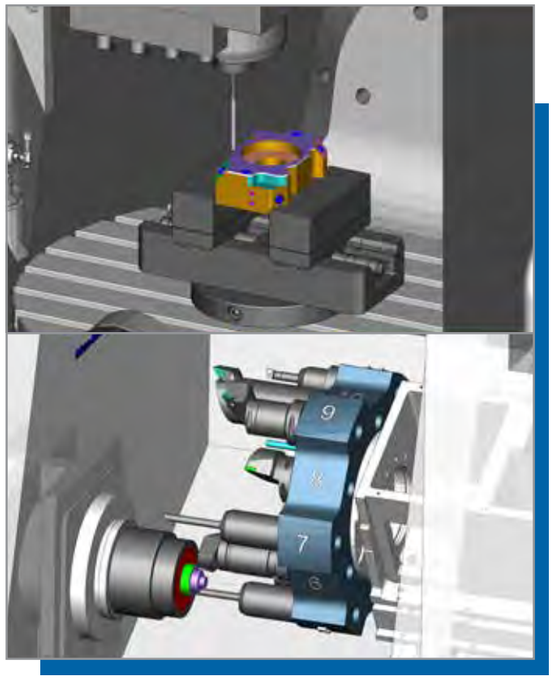

Maschinen Simulation

Maschinenkollisionen können extrem teuer werden, weil hohe Reparaturkosten, Ausfallzeiten und Lieferverzögerungen entstehen. Mit VERICUT können Sie die Fehlerwahrscheinlichkeit drastisch senken und so auch den Verlust wertvoller Zeit vermeiden, der z. B. durch das Testen neuer Maschinenprogramme entsteht. Das Modul Maschinen Simulation erkennt Kollisionen zwischen allen Maschinenkomponenten.

- *Vermeidung von CNC-Maschinenkollisionen und Sicherheitsabstandsproblemen*
- *Visualisierung der gesamten Bearbeitungsumgebung*
- *Reduzierung der Implementierungszeit für neue CNC-Maschinen*
- *Klare Anweisungen für den Bediener bei neuen NC-Programmen*
- *Verbesserung der Prozesseffizienz*
- *Verbesserung der Betriebssicherheit*
- *Verbesserung der Präsentationen und Dokumentationen*
- *Training ohne Produktionszeitverlust bzw. Kollisionsrisiken*

Was kosten Sie Ihre Einfahrteile?

Konkurrenz aus Niedriglohnländern kombiniert mit steigenden Löhnen und höheren Rohstoffpreisen machen Software-Verifikation unverzichtbarer denn je. Nur so können Sie pünktlich qualitativ hochwertige Teile zu einem angemessenen Preis produzieren. In der Beispielrechnung rechts kosten Einfahrteile 24.000 Euro pro Monat, zusätzliche Faktoren wie z. B. beschädigte Teile, Werkzeuge oder Aufspannungen usw. sind hier noch nicht inklusive.

x	12	Maschinen
x	10	Stunden pro Tag
x	20	Tage pro Monat
x	10	% Testzeit
=	240	Stunden
x	€100	Maschinenstundensatz
=	**€24,000**	pro Monat, oder
	€288,000	jährliche Kosten

"VERICUT erwies sich als wichtiger Faktor bei der erfolgreichen Einführung unserer neuen 5-Achs Maschine."

– Bill Taylor, Production Engineering Mgr., Aerostructures Hamble, LTD

KOLLISIONSPRÜFUNG & GRINDER-DRESSING

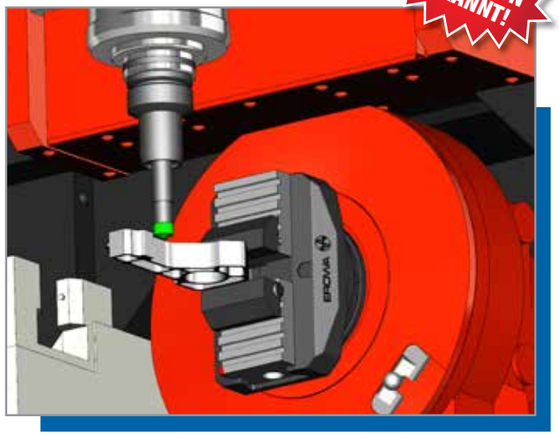

Herausragende Kollisionsprüfung

VERICUT verfügt über die präziseste Kollisionsprüfung die es gibt, unabhängig von der Komplexität der NC-Programme. An Stelle von Punkten entlang einer Werkzeugbahn, prüft VERICUT den kompletten Bewegungsablauf im Raum. VERICUT wurde von NC-Experten erfunden und stetig weiterentwickelt. Auch deswegen ist das Werkzeug heute weltweit die Lösung Nr. 1 bei der Verwendung von mehrachsigen Maschinen, komplexen NC-Codes und fortgeschrittenen Programmiertechniken.

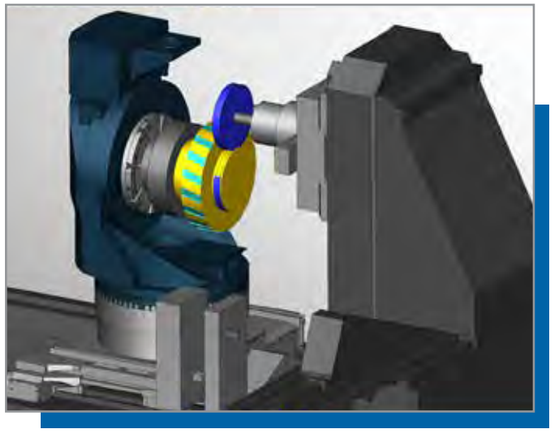

Grinder-Dressing

Das Modul Grinder-Dressing bietet erstklassige NC-Code Simulation für alle Schleifoperationen mit einer abgerichteten Schleifscheibe. Durch die Verkleinerung der Schleifscheibe nähern sich die Maschinenkomponenten dem Werkstück. Dadurch besteht die Gefahr einer Kollision zwischen den Komponenten und dem zu bearbeitenden Teil. Die VERICUT-Simulation ermöglicht eine realistische 3D-Simulation des gesamten Maschinenraums und dem Zusammenspiel zwischen ständig wechselnden Schleifscheibenrad und Werkstück.

"Es geht kein NC-Programm an die Maschine, wenn es nicht zuvor mit VERICUT simuliert wurde. Die CAM-Simulation war unvollständig."

– Konrad Früchtl, Rohde & Schwarz

NC PROGRAMM-OPTIMIERUNG

Force ist ein physikalisch basiertes Modul, das die Schnittbedingungen während des gesamten Programmablaufs analysiert und optimiert.

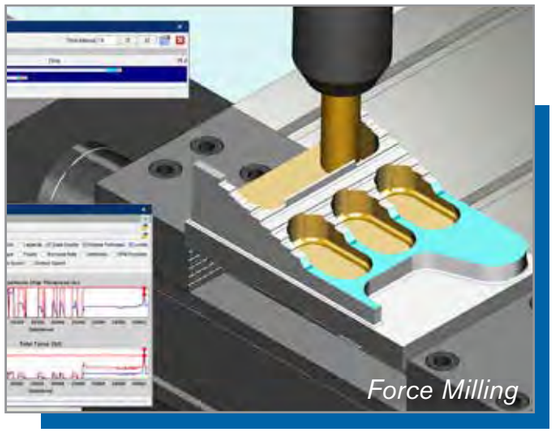

Force

VERICUT Force erstellt die effektivsten NC-Programme für ein bestimmtes Material, Schneid-werkzeug und entsprechende Bearbeitungsbedingungen. Ergebnis: erhebliche Zeiteinsparungen, verbesserte Oberflächenqualität, erhöhte Maschinenlebensdauer und reduzierter Werkzeugverschleiß.

- *Reduzierung der Bearbeitungszeit um 15-25%*
- *Funktioniert mit JEDEM CAM-System und JEDEM NC-Programm*
- *Verbesserung der Leistung des Schneidwerkzeugs*
- *Einsparungen durch Produktivitäts-Maximierung*
- *JEDES Werkzeug, JEDES Material*

ALLE NC-Programme (egal ob alt oder neu) können mit Force optimiert werden, um so effizient und sicher wie möglich zu laufen.

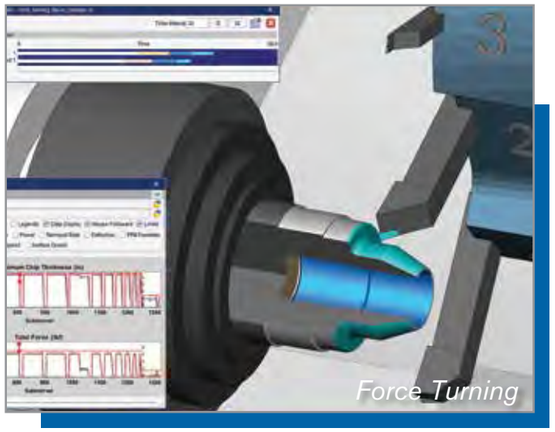

Analysieren

Mit VERICUT Force können NC-Programmierer schnell und einfach visualisieren, was im NC-Programm passiert, wenn das Werkzeug das Material berührt. Mit VERICUT Force sehen sie ungenutztes Zerspanungspotential, übermäßige Schnittkräfte, Zerspanungsraten, Leistung, Drehmoment und Werkzeugablenkungen.

Ein einziger Klick ermöglicht eine Überprüfung des NC-Programms und eine visuelle Analyse im grafischen Ansichtsfenster. Diese Analyse gibt einen Überblick über die Bearbeitung, bevor das NC-Programm auf der realen Maschine läuft. VERICUT Force bietet dem Anwender eine proaktive Analyse der NC-Programme, so dass sie beim ersten Mal fehlerfrei sind.

Siehe vericut.de für zusätzliche Informationen zum Optimierungsmodul OptiPath

"Ich habe Force für ein Programm verwendet, dass ich schon mit einem gängigen CAM-System optimiert hatte. Force sparte auf Anhieb zusätzliche 40% der Zykluszeit ein."

– John Giraldo, Aerospace Engineer, Sandvik Coromant

TAST & MESS-PROGRAMME & MODEL EXPORT

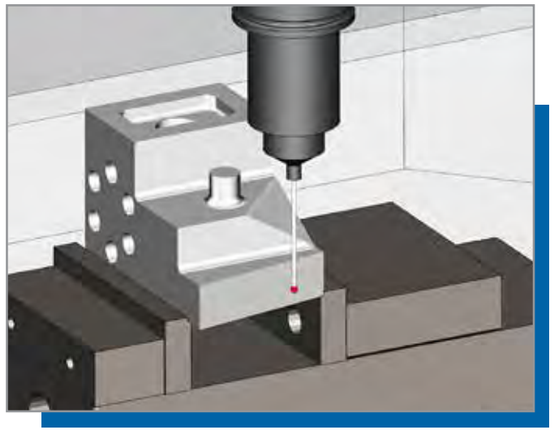

Tast & Mess-Programme

Durch das integrierte "In-Prozess"- Modell eignet sich VERICUT optimal zum Erstellen von Messsequenzen in einem CNC-Programm. Es erkennt Kollisionen und benachrichtigt z.B. den Anwender, wenn die Tastspitze ein Objekt berührt, während sie sich nicht im "Tastmodus" befindet. Es werden tatsächliche Messwerte am Bauteil ermittelt und basierend hierauf überprüft, ob die Logik des Messzyklus (welche sich auf Grund der gesammelten Messwerte ändern kann) keinen Fehler verursacht!

- *Vermeidung von Kollisionen mit dem Taster*
- *Tastzyklen simulieren*
- *Validierung von CNC-Tastvorgängen*

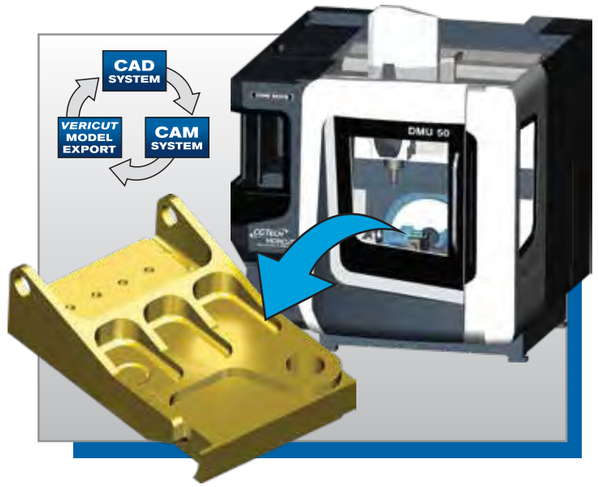

Model Export

Model Export erzeugt auf Basis der VERICUT Smart-Part Technologie ein verwendbares CAD-Modell des simulierten Werkstückes mit Bearbeitungsmerkmalen - und das zu jedem Zeitpunkt des Bearbeitungsprozesses.

- *Reverse Engineering alter NC-Daten*
- *Export des bearbeiteten Bauteils als CAD-freundliches Modell*
- *Wiederverwendung des bearbeiteten Bauteils im CAD/CAM-System*

"Gerade im Flugtriebwerksbau mit Rohteilpreisen bis 20.000€ **und mehr**, können wir auf VERICUT nicht verzichten."

– H. Legl, NC-Progammierer, Aerotech Preissenberg GmbH & Co. KG

ADDITIVE FERTIGUNG

VERICUTs Additiv-Modul simuliert sowohl die additiven als auch die traditionellen Bearbeitungs-Methoden neuer CNC Hybrid-Maschinen.

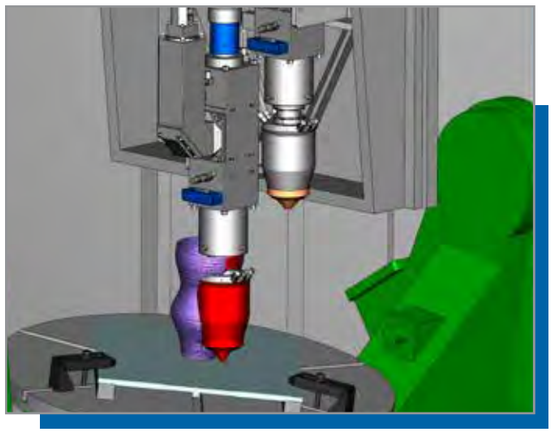

Verifizierung der Laseraktivität und Erkennung von Kollisionen

Durch das Additiv-Modul wird sowohl das Laser-Auftragschweißen als auch der detaillierte Materialaufbau simuliert. VERICUT erkennt Kollisionen zwischen der Maschine und dem Additivteil, sogar Kollisionen beim Materialaufbau des Additivteils werden erkannt. VERICUT prüft bei allen 5-Achs-Fräs-, Dreh- und Additiv-Laser Sinter Prozessen, unabhängig von der Komplexität des Bearbeitungsprozesses, präzise auf Fehler.

- *Identifizieren von Fehlern, Hohlräumen und fehlgelegtem Material*
- *NC-Programme für Hybridmaschinen simulieren*
- *Erkennen von Kollisionen zwischen Hybridmaschine und Additivteil*
- *Überprüft Laseraktivität, Leistung, Materialauftrag und Gasfluss*
- *Realistische Darstellung von Materialaufbau und Maschinenteilen*

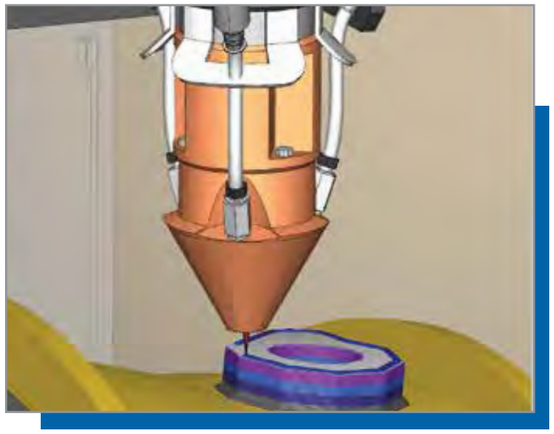

Hybride Bearbeitung

In VERICUT werden additive Operationen in beliebiger Reihenfolge mit der traditionellen "subtraktiven" Bearbeitung kombiniert, wie z.B. Fräsen, Bohren, Drehen, etc. Mit der realistischen Ansicht des hinzugefügten Materials kann der NC-Programmierer erkennen, ob alle notwendigen Bearbeitungen durchgeführt wurden.

"Wir haben alle großen Anbieter von Fertigungssoftware auf ihre Simulationsmöglichkeiten hin untersucht und VERICUT war das einzige Tool, das unsere Anforderungen sofort nach dem ersten Einsatz erfüllte."

– Austin Kron, Managing Director, BeAM Machines

COMPOSITE-ANWENDUNGEN

Programmier- und Simulationssoftware für Automated Fiber-Placement (AFP) und Tape-Laying (ATL) Maschinen.

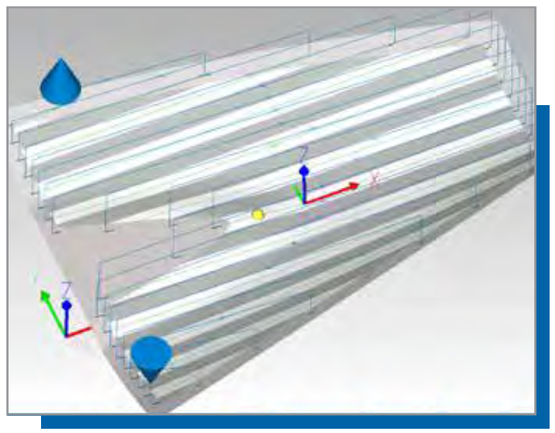

VERICUT Composite Programmierung (VCP)

VCP bietet dem Anwender den gleichen Zugang zu den gleichen Softwarewerkzeugen, mit denen NC-Programmierer von automatisierten Fiber-Placement-Anlagen ihre NC-Programme erstellen. Vom entworfenen Modell bis zur Produktion gibt Ihnen VCP die volle Kontrolle.

- *Erstellen Sie NC-Codes für JEDEN Maschinenhersteller!*
- *Erstellen und Experimentieren mit AFP-Pfadoptionen*
- *Generierung von Layup-Pfaden basierend auf technischen Spezifikationen*

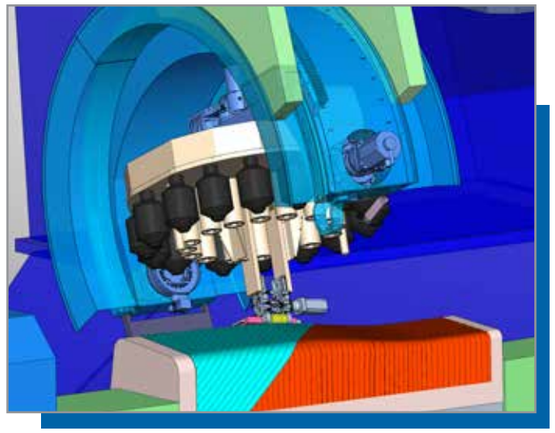

VERICUT Composite Simulation (VCS)

VCS simuliert das Aufbringen von Verbundwerkstoffen auf die Layup-Form über NC-Programmbefehle in einer virtuellen Umgebung. Das simulierte Teil kann gemessen und inspiziert werden, um sicherzustellen, dass das NC-Programm den Fertigungsstandards und -anforderungen entspricht.

- *Simulieren Sie Ihre Composite-Layup-Maschine*
- *Lassen Sie ihre Composite Anwendungen von Anfang an fehlerfrei laufen*
- *Kollisionen und Fehler erkennen*

"Es gibt Anlässe, bei denen wir unsere Leute nach Hause schicken, das Licht ausmachen und unsere fertigen Programme zum ersten Mal ohne jemanden vor Ort laufen lassen. So zuversichtlich sind wir in VERICUT."

– Jerry Anthony, President, UCAR Composites, Inc.

BOHREN & NIETEN

VERICUT Drilling & Fastening (VDAF) ist eine unabhängige Software zur Programmierung und Simulation von automatischen Bohr- und Nietmaschinen.

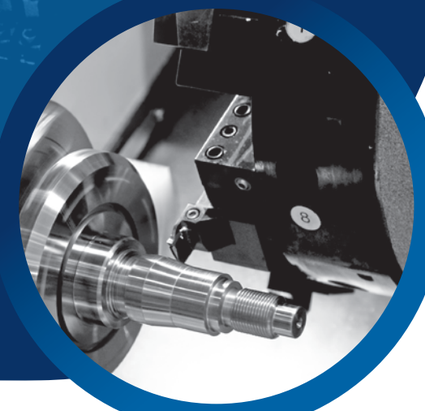

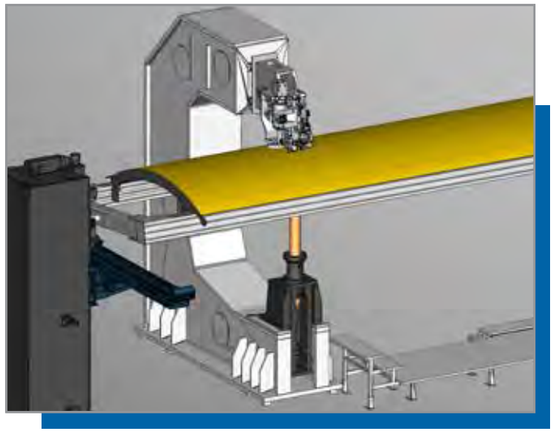

VDAF-Simulation

Visualisieren und simulieren Sie CNC-Bohr- und Nietmaschinen mit dem gleichen NC-Code, der auf der realen Maschine ausgeführt wird. VDAF kann NC-Programme aus jedem beliebigen Programmiersystem lesen und alle automatisierten CNC Bohr- und Nietmaschinen simulieren.

- *Simulieren Sie Maschinenbewegungen direkt aus den NC-Programmen*
- *Vermeiden Sie falsch platzierte Bohrungen oder Nieten und Kollisionen*
- *Eine einzige Lizenz kann mehrere Maschinen simulieren*

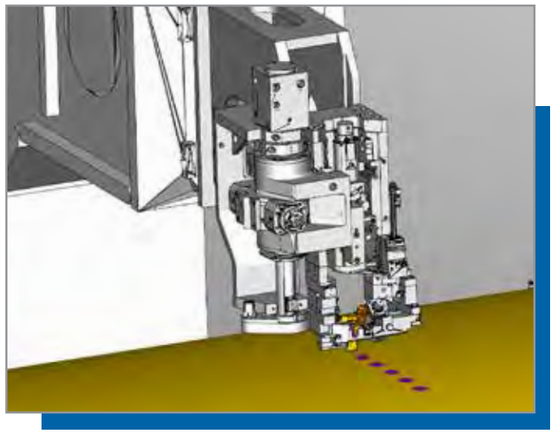

VDAF-Programmierung

Dieses Zusatzmodul bietet dem Anwender die Möglichkeit, NC-Programme für CNC-gesteuerte Bohr- und Nietmaschinen selbst zu erstellen.

- *Einfache Erstellung von NC-Programmen in einer benutzerfreundlichen Oberfläche*
- *Alle Nietelemente können bequem in einem Baumdialogfenster gruppiert werden*
- *Eine einzige Lizenz kann mehrere Maschinen programmieren*

Dank VDAF keine:

- *Bohrungen oder Nieten an der falschen Position*
- *Fehlende Löcher oder Nietelemente*
- *Kollisionen mit Strukturen, Werkzeugen oder zusätzlichen Verbindungselementen*

"Haben unsere Programme VERICUT durchlaufen, wissen wir, dass die Bearbeitung korrekt abläuft."

– Eric Smith, Master Tooling Engineer, Jostens Inc.

VERICUT MASCHINEN KONFIGURATION (VMC)

VERICUT Maschinen Konfiguration (VMC)

Um sicherzustellen, dass sich Ihre virtuelle Maschine und Ihre reale Maschine identisch verhalten, wird eine VMC (von CGTech) so konfiguriert, dass sie exakt ihrer realen CNC-Maschine entspricht. Ein echter digitaler Zwilling. CGTech verfügt über eine umfangreiche Sammlung von VMCs, die über viele Jahre hinweg entwickelt und gewartet wurden. CGTech ist in der Lage, VMCs für alle Werkzeugmaschinenhersteller bereitzustellen, wobei häufig CAD-Daten verwendet werden, die durch unsere Partnerschaften mit den folgenden Unternehmen bereitgestellt werden:

DMG MORI, MAKINO, Mazak, OKUMA, Matsuura, TSUGAMI, Northwood, Zimmermann, JTEKT, KUKA, TAJMAC-ZPS, samag, Microlution, WINBRO GROUP technologies, HELLER, DOOSAN, chiron, handtmann, fives, GROB, OKK, SNK, NIGATA, EWAG, SAACKE, Schütte, unisign machine tools, MITSUI SEIKI, MAS, KOVOSVIT MAS, HYUNDAI WIA, ABB, HERMLE, HAAS, PARPAS, STAMA, MILLTURN TECHNOLOGIES, WFL, fpt, SORALUCE, WENDT, WEINGÄRTNER MASCHINENBAU, MÄGERLE, INDEX, starrag, dörries scharmann, JOBS, NAKAMURA-TOME, Nicolás Correa, FAMUP, HURON, CMS Industries, STÄUBLI, HARDINGE, HEIAN, CITIZEN, brother, HURCO, mcm, AFPT, AUTOMATED DYNAMICS, ELECTROIMPACT, mtorres, ACCUDYNE SYSTEMS, INC.

"Wir lassen die Programme mannlos über Nacht laufen – nachdem sie mit VERICUT getestet wurden."

– Paul Goresky, Senior Programmer, Tenneco Packaging Inc.

CAD/CAM-SCHNITTSTELLEN

Integrieren Sie VERICUT mit Ihren CAM-Systemen, um auf einfache Weise die genauesten und effizientesten NC-Programme zu erstellen!

CAD/CAM-Schnittstellen

CAD/CAM-Schnittstellen machen die Überprüfung und Optimierung von NC-Programmen und die Simulation von CNC-Maschinen zu einem wesentlich einfacheren und effizienteren Prozess. Alle notwendigen Daten wie Rohteil, Fertigteil, NC-Programme, Aufspannungen, Werkzeuge und Nullpunkte werden für die ausgewählte CNC-Maschine übergeben.

CATIA · ESPRIT CAM System · SIEMENS NX · Mastercam · edgecam · surfcam · OPEN MIND THE CAM FORCE · creo · TopSolid · FEATURECAM · LEMOINE · POWERMILL · GibbsCAM · Cimatron · InventorCAM · FIBERSIM · coscom ProfiCAM · SolidCAM The Leaders in Integrated CAM · CAMWorks A Geometric Product · NCG CAM Solutions Ltd.

Werkzeugverwaltungs-Schnittstellen

Schnittstellen zur Werkzeugverwaltung extrahieren Werkzeuglisten aus Ihrem Tool-Manager-System und erstellen VERICUT-Werkzeugbaugruppen. Es ist eine direkte Live-Verbindung zu Ihrem Tool-Manager.

tdmsystems · WinTool · FASys · Member IMC Group · ZOLLER · MachiningCloud Smart Manufacturing · KYOCERA SGS Precision Tools · TEAMCENTER · SANDVIK Coromant · KENNAMETAL · BAGUR Consulting · BIG DAISHOWA · NOVO · GEDIX LE FUTUR DE L'INDUSTRIE · speroni · coscom DIRECTOR

Modell-Schnittstellen

Modell-Schnittstellen ermöglichen es VERICUT, die vorgesehenen Modelldateiformate zu lesen und als Rohteil, Aufspannung, Design, Werkzeughalter und Maschinenmodelle zu verwenden. In Kombination mit Model Export kann das Rohteil von VERICUT auch in diesen Formaten ausgegeben werden. Die Module benötigen kein CAD/CAM-System, damit VERICUT eines der Formate lesen oder schreiben kann.

"VERICUT ist ein wichtiger Bestandteil unseres Fertigungsprozesses. Alles, was wir programmieren, durchläuft VERICUT, ehe es in die Bearbeitung geht."

– Hector Davis, Director of Mfg., ADI

SCHULUNG & DIENSTLEISTUNGEN

VERICUT-Schulungen werden regelmäßig im Kölner Schulungszentrum, oder bei Ihnen vor Ort angeboten. Für weitere Informationen wenden Sie sich bitte an Ihren CGTech-Ansprechpartner.

Schulung

Das praktische Training von CGTech vermittelt Ihnen das Wissen und die Fähigkeiten, um das volle Potenzial von VERICUT zu erschöpfen. Die Kurse richten sich an NC-Programmierer und CNC-Maschinenbediener. Jeder Teilnehmer erhält ein Zertifikat.

- *Schnelle Implementierung*
- *Regelmäßige Schulungen bei CGTech oder Kunden vor Ort*
- *Mehr als drei Jahrzehnte CNC-Erfahrung und viele qualifizierte Mitarbeiter stehen zur Verfügung*

Implementierung & Service

- VERICUT Maschinenkonfiguration
- NC-Programm-Optimierung
- CAD-Modell-Export
- Benutzerdefinierte Werkzeugbibliotheken & Softwareentwicklung

Wenn Sie in VERICUT investieren, arbeiten Sie mit Experten der Fertigungsindustrie zusammen, die sich für den Erfolg Ihres Unternehmens einsetzen.

Unser engagiertes Team steht Ihnen zur Verfügung, um Sie bei der Erreichung Ihrer Fertigungsziele zu unterstützen.

"VERICUT hat sich durch Einsparungen bei Ausschuss und Material schon vielfach bezahlt gemacht."

– Stan Boland, Systems & Programming Manager, Brek Manufacturing

CGTech VERICUT®

CGTech Deutschland GmbH
Neusser Landstr. 384, 50769 Köln
Tel +49 (221) 97996-0
Fax +49 (221) 97996-28
info.de@cgtech.com
www.vericut.de

CGTech mit Hauptsitz in Kalifornien und Deutschlandsitz in Köln ist Marktführer in der Softwaretechnologie für CNC-Maschinensimulation, -prüfung und -optimierung. Seit der Gründung im Jahre 1988 haben sich die innovativen Softwareprodukte zum Industriestandard in der Fertigungsindustrie (einschließlich Luft- und Raumfahrt, Automobil- und Transportindustrie, Formenbau, Konsumgüter, Medizintechnik, Energieerzeugung oder Schwerindustrie) entwickelt. VERICUT wird von Unternehmen aller Größenordnungen, Universitäten, Berufsschulen und Regierungsbehörden eingesetzt. Direkt vertrieben aus Niederlassungen in Amerika, Europa und Asien sowie einem globalen Netzwerk von Resellern.

CGTech unterhält ein Technologie-Partnerschaftsprogramm. Neben den VERICUT Anwendern beteiligen sich daran auch zahlreiche, führende Maschinenhersteller, CAD/CAM-Entwickler und Software-Entwicklungsunternehmen.

CGTech Weltweit

USA - Irvine, CA (Unternehmenshauptsitz)
Brasilien • China
Deutschland • Frankreich
Indien • Italien • UK
Japan • Russland
Singapur • Südkorea

Wenn Sie in VERICUT investieren, arbeiten Sie mit einem Produktionspartner zusammen, der zu Recht den besten Ruf in der Branche genießt!

Die Systemanforderungen können sich ändern. Auf der CGTech-Website finden Sie die neuesten Produktinformationen und Systemanforderungen.

CGTech 2019. Alle Rechte vorbehalten. CGTech und VERICUT sind eingetragene Marken von CGTech.